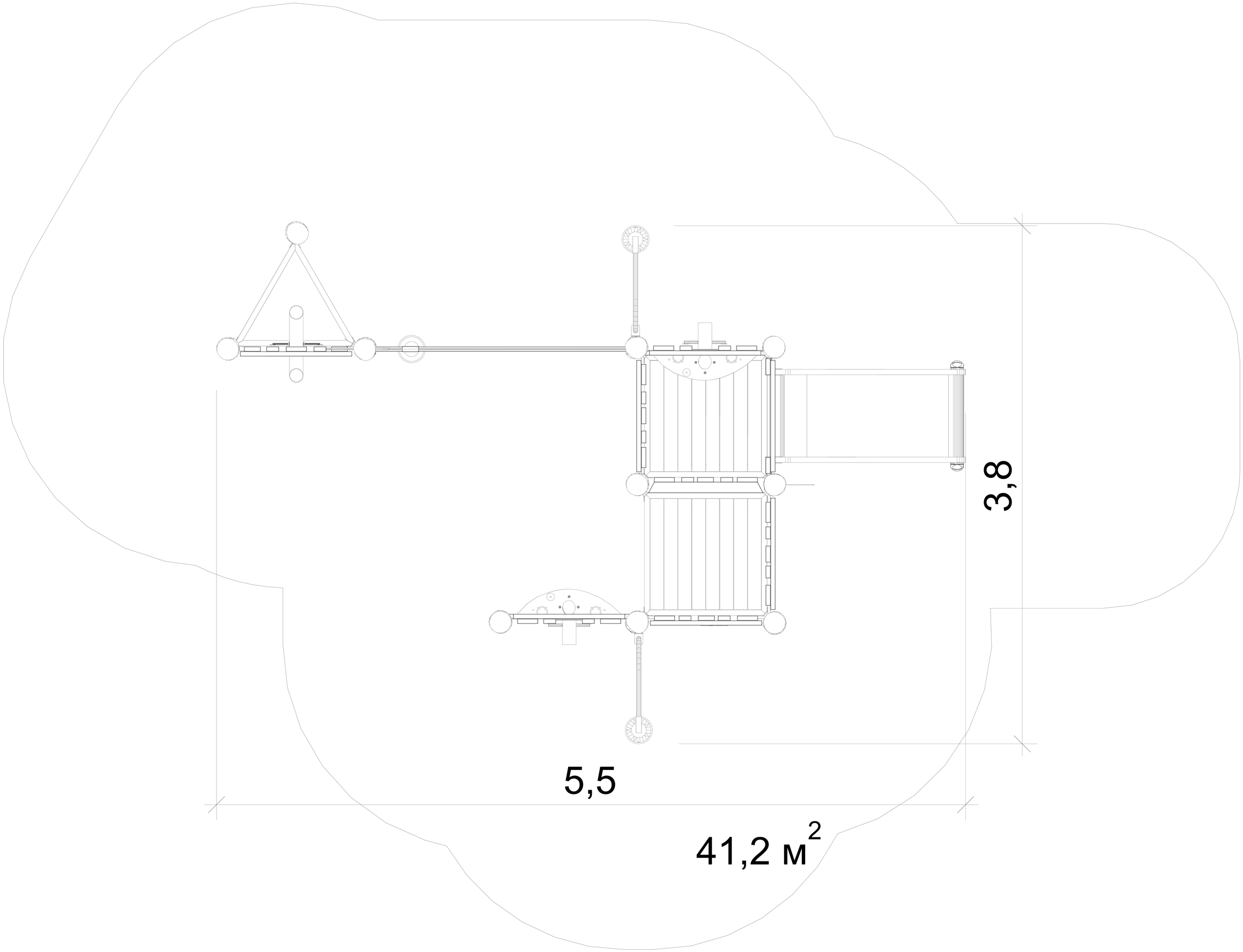
3,8
5,5
41,2 м2